Produktdatenblatt

Steuermodul für Simulation drehender Rundumleuchten

Artikel-Nr.: RL-10.1-SOIC / RL-10.1-PDIP

taja-elektronik

Agrar-Modellbau
im Maßstab 1:32

Produktbeschreibung

Das Steuermodul RL von taja-elektronik kann 2 Rundumleuchten mit je 4 Leuchtdioden versorgen. Beide Leuchten werden gleichzeitig aktiviert, rotieren aber mit geringfügig voneinander abweichender Geschwindigkeit. Damit wird, wie im Original, die unterschiedliche Drehzahl der Spiegelmotoren simuliert.

Mit Hilfe diesem Moduls können unter anderem die Rundumleuchten der SIKU Modelle vom Deutz-Fahr, John Deere sowie der Control Start Modelle in Verbindung mit unseren Zusatzdecodern umgerüstet werden. Ergänzend stehen 2 Schaltausgänge zur Verfügung, mit denen jeweils bei ein– oder ausgeschaltetem RKL Zusatzfunktionen realisiert werden können.

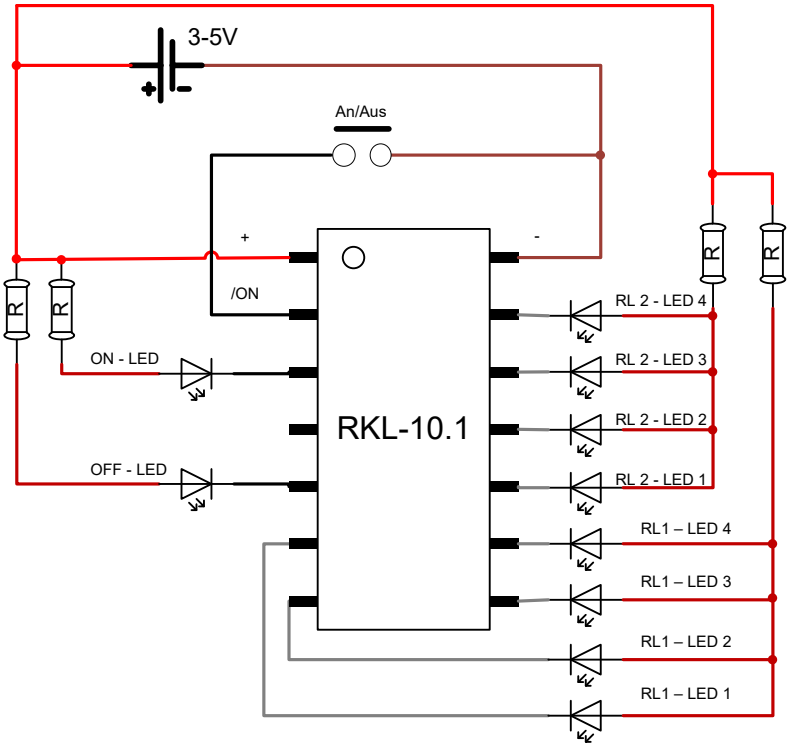

Technische Daten

RL-10.1

Betriebsspannung
3—5,5V

Max. Strom Schaltausgänge
20 mA

Schaltausgänge
2

Aktivierung
GND

RKL
2 zu je 4 LED's

Abmessungen Chip (L x B x H)

ca. 8,7 x 6 x 1,7 mm

Verarbeitungshinweise

Die Rundumleuchten werden eingeschaltet, indem der Steuereingang /ON Masse angelegt wird.

Das Ausschalten erfolgt durch Trennen der Verbindung oder durch Anlegen eines H-Pegels an den Steuereingang. Die LED's werden sofort ausgeschaltet.

Wichtiger Hinweis

Der Anschluss der Platine muss durch elektronisch versierte Modellbauer ausgeführt werden. Schaltungsfehler können zu Fehlfunktionen, aber auch zur Zerstörung aller beteiligten Komponenten führen. Eine Haftung dafür schließen wir aus.