Produktdatenblatt

Zusatzdecoder für SIKU-Control32 Hakenliftmulde

Artikel-Nr.: DX-20.0-M

taja-elektronik

Agrar-Modellbau
im Maßstab 1:32

Produktbeschreibung

Durch den Einsatz des taja-Zusatzdecoders kann der SIKU Artikel 6786 3-Achs-Hakenliftfahrgestell mit Mulde auch an älteren Traktoren betrieben werden. Der Decoder wird zwischen Datenkabel und Anhängerplatine dazwischengeschaltet. Er synchronisiert sich automatisch auf die eingehenden Datensignale und setzt diese für die Anhängerplatine um.

Die automatische Erkennung des steuernden Treckers gewährleistet sowohl den Betrieb an älteren als auch an den aktuellen Modellen. Der Einbau des Decoders erfolgt im Anhänger.

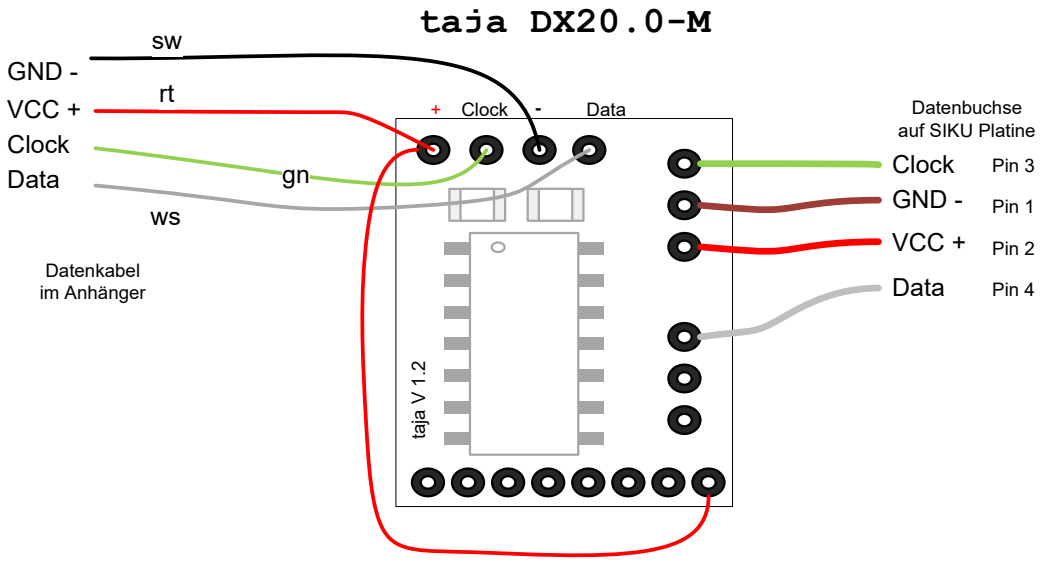

Technische Daten
DX-20.0-M

Betriebsspannung
3,5—5,5V

Input
Datensignal Trecker

Output
Datensignal für Steuerplatine des Anhängers

Geeignet für SIKU 6786

Abmessungen (L x B x H)
12,5 x 15,5 x 3,2 mm

Wichtiger Hinweis

Der Anschluss des Decoders muss durch elektronisch versierte Modellbauer ausgeführt werden. Schaltungsfehler können zu Fehlfunktionen, aber auch zur Zerstörung aller beteiligten Komponenten führen. Eine Haftung dafür schließen wir aus.

Die gezeigten Kabelfarben und Pin-Belegungen beziehen sich auf die Modellserie Anfang 2017.