Produktdatenblatt

Externer Zusatzdecoder für SIKU-Control32 Traktoren für Regler und Servo

Artikel-Nr.: DX-10.0-KOMBI

taja-elektronik
Agrar-Modellbau
im Maßstab 1:32

Produktbeschreibung

Durch den Einsatz des taja-Zusatzdecoders können die Traktoren* um je einen Modellbaufahrregler und einen Servo erweitert werden. Der Decoder verarbeitet die Steuersignale, die an der Datenbuchse der SIKU-Control32 Traktoren anliegen. Die Steuerung erfolgt über die Y-Achse des linken Steuerknüppels der SIKU Fernbedienung, die Auswahl des aktiven Fahrreglers bzw. Servos erfolgt über die linke mittlere Taste. Die Schaltzustände 6 Tasten des oberen Tastenblockes der Fernbedienung stehen zusätzlich als separate Schaltausgänge für Zusatzfunktionen zur Verfügung. Wird der Decoder extern verbaut, können Anhänger und Geräte um Bewegungs- und Lichtfunktionen erweitert werden. Handelsübliche RC-Fahrregler wie z.B. der RMX100 können mit dem Decoder vollständig angesteuert werden.

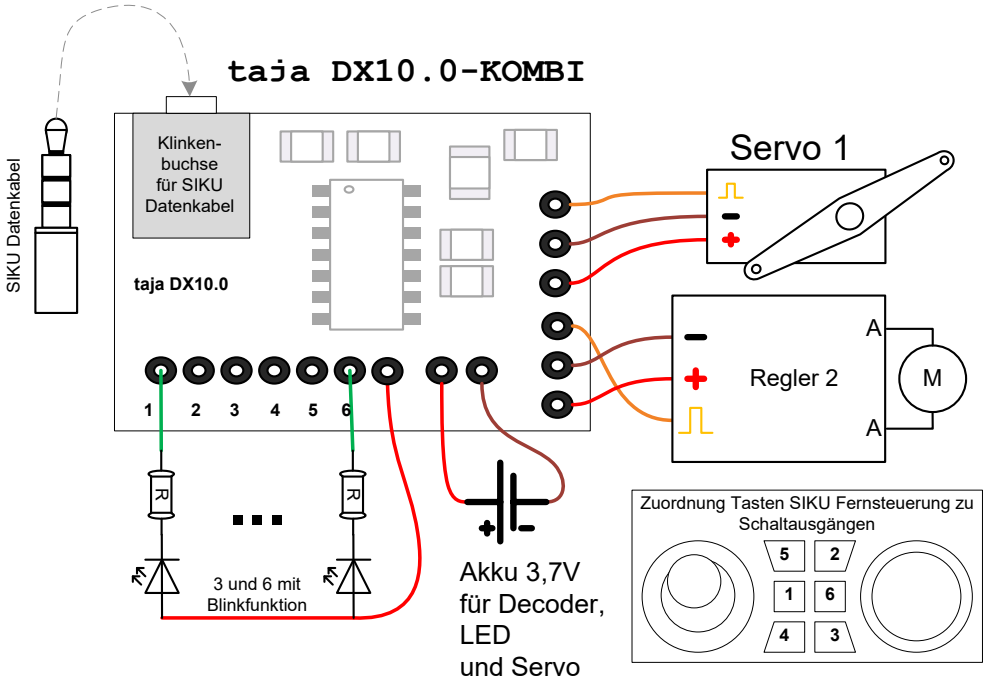

Technische Daten
DX-10.0-KOMBI

Betriebsspannung
3,5—5,5V

Max. Strom Schaltausgänge
20 mA

6 Schaltausgänge
davon 2 Ausgänge mit Blinkfunktion (Nr. 3 + Nr. 4)

Ansteuerung von
1 Fahrregler und 1 Servo

Abmessungen Platine (L x B x H)
32 x 18,5 x 6,5 mm

Verarbeitungshinweise

Für eine ordnungsgemäße Funktion des Fahrreglers ist der werkseitig eingebaute Kreuzknüppel der SIKU Fernsteuerung durch einen Kreuzknüppel mit definierter Mittelpunktstellung auszutauschen. Der Fahrregler kalibriert sich automatisch bei Start auf die korrekte Nullpunktstellung.

Der Decoder, die Regler und die Motoren können über einen Akku versorgt werden. Um elektrische Störimpulse durch die Motoren zu minimieren, sollten in die Motorleitungen, so nah wie möglich am Motor, zusätzlich noch Entstörkondensatoren angebracht werden.

* Geeignet für 6761 JD-T, 6771 JD-R, 6764 Deutz und die IR-Modelle

Stand November 2020

Änderungen und Irrtümer vorbehalten