Produktdatenblatt

Interner Zusatzdecoder für SIKU–Control Traktoren der Start Serie für Lichterweiterung

Artikel-Nr.: DSI-10.0-L

taja-elektronik

Produktbeschreibung

Durch den Einsatz des taja-Zusatzdecoders können Traktoren der Start Serie um 5 zusätzliche Lichtfunktionen erweitert werden. Die Steuerung erfolgt über die 4 Tasten der SIKU Fernbedienung.

Drücken der Taste X schaltet zunächst den Ausgang S1 aktiv, nach wiederholten Drücken der Taste, zusätzlich den Ausgang S2 dazu. Ein dritter Tastendruck deaktiviert wieder beide Ausgänge. Der Ausgang S3 kann mit der Taste O an und ausgeschaltet werden, der Ausgang S4 über die Taste +. Der Taste — ist der Ausgang S5 zugeordnet.

Schaltplan

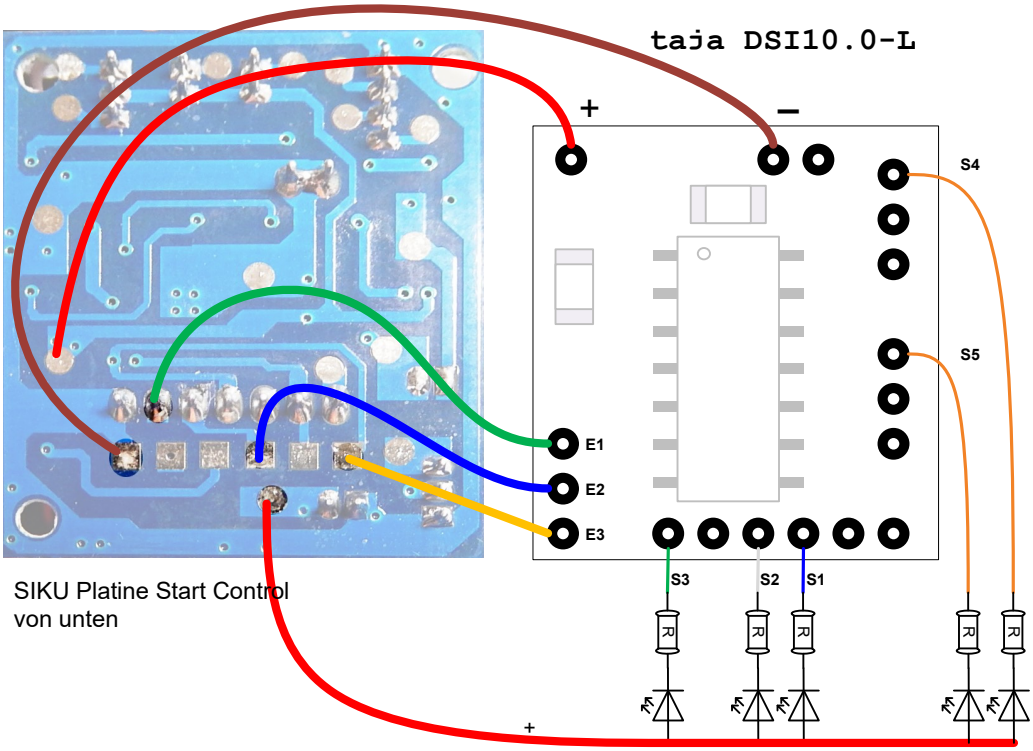

SIKU Platine Start Control von unten

Technische Daten

DSI-10.0-L

Betriebsspannung

3,5—5,5V

Max. Strom Schaltausgänge

20 mA

5 Schaltausgänge

S1 + S2 in Kombination
S3 separat
S4 separat
S5 separat

Abmessungen Platine (L x B x H)

15 x 15 x 6,5 mm

Wichtiger Hinweis

Der Anschluss des Decoders muss durch elektronisch versierte Modellbauer ausgeführt werden. Schaltungsfehler können zu Fehlfunktionen, aber auch zur Zerstörung aller beteiligten Komponenten führen. Eine Haftung dafür schließen wir aus.