Produktdatenblatt

Interner Zusatzdecoder für SIKU–Control Traktoren der Start Serie Licht und Servo

Artikel-Nr.: DSI-10.0-S

taja-elektronik

Produktbeschreibung

Durch den Einsatz des taja-Zusatzdecoders können Traktoren der Start Serie um drei zusätzliche Lichtfunktionen und 2 Servomotoren erweitert werden. Die Steuerung erfolgt über die 4 Tasten der SIKU Fernbedienung. Drücken der Taste X schaltet zunächst den Ausgang S1 aktiv, nach wiederholten Drücken der Taste, zusätzlich den Ausgang S2 dazu. Ein dritter Tastendruck deaktiviert wieder beide Ausgänge. Der Ausgang S3 kann mit der Taste O an und ausgeschaltet werden.

Ein angeschlossener Servo reagiert auf die Tasten + und –. Aufgrund der Trägheit der Fernbedienung wird sich der Servoarm praktisch über den kompletten kalibrierten Servoweg bewegen. Die Auswahl des aktiven Servos erfolgt über gleichzeitiges Drücken der Tasten X und O.

Schaltplan

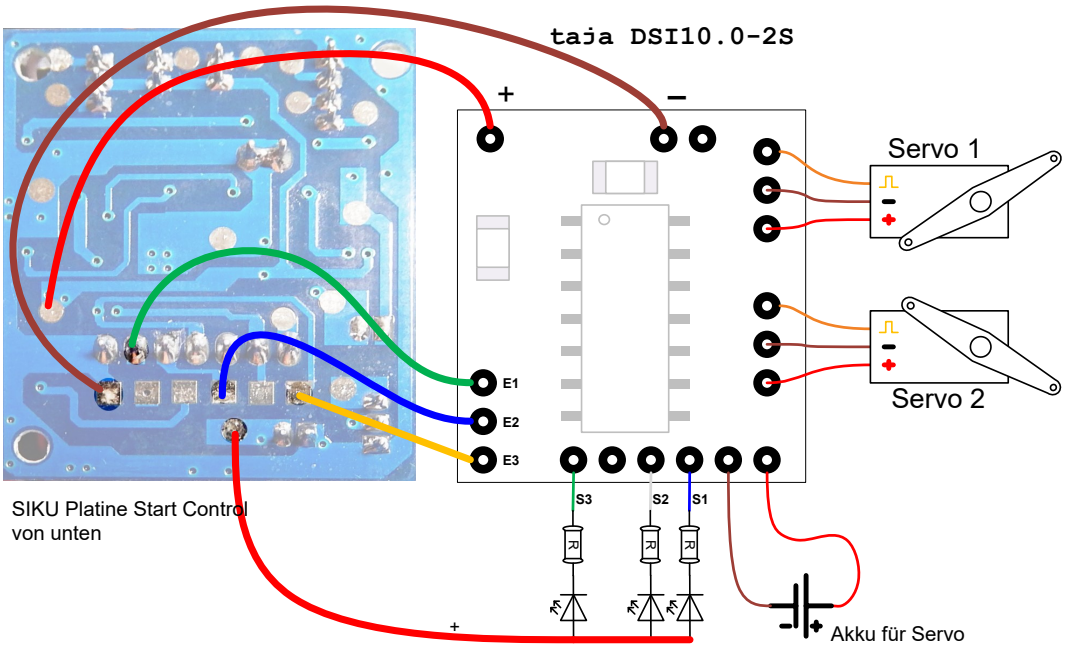

Technische Daten

DSI-10.0-S

Betriebsspannung
3,5—5,5V

Max. Strom Schaltausgänge
20 mA

3 Schaltausgänge
S1 + S2 in Kombination
S3 separat

Ansteuerung von
2 Servomotoren

Abmessungen Platine (L x B x H)
15 x 15 x 6,5 mm

Vorbereitung	Kalibrierung		Verlassen der Kalibrierung
	Fernsteuerung	**Decoder Option**	
• Optional eine Kontroll-LED am Lichtausgang S1 des Steuermoduls anschließen • Taste X drücken und Lenkung ganz nach links drehen • Eine Weile warten • LED's an Ausgang S1 blinken 5 mal • Kalibrierungsmodus aktiviert	**Taste O**	Servo Reversmodus an/aus	• Decoderspannung abschalten
	Taste +	Einstellungen speichern	
	Taste —	Auswahl Servo 1 oder 2	
	Lenkregler	Maximalen Servoweg festlegen. Die Einstellungen des Lenkservos werden davon nicht beeinflusst!	

Wichtiger Hinweis

Der Anschluss des Decoders muss durch elektronisch versierte Modellbauer ausgeführt werden. Schaltungsfehler können zu Fehlfunktionen, aber auch zur Zerstörung aller beteiligten Komponenten führen. Eine Haftung dafür schließen wir aus.