Produktdatenblatt

Zusatzdecoder für RC-Steuerung von SIKU-Control32 Anhängern

Artikel-Nr.: DRC-10.0

taja-elektronik

Agrar-Modellbau
im Maßstab 1:32

Produktbeschreibung

Durch den Einsatz des taja-RC Zusatzdecoders kann an einem Fahrzeug mit RC-Steuerung ein SIKU Anhänger betrieben werden. Der Decoder wird an den Ausgang eines RC-Empfängers angeschlossen. Er reagiert auf die Stellung eines Umschalters oder auf die Endlagenposition eines Steuerknüppels ohne Mittelpunktfixierung einer RC-Fernsteuerung. Je nach Stellung wird der Anhänger eine Kippmulde entweder bis Anschlag kippen oder vollständig absenken.

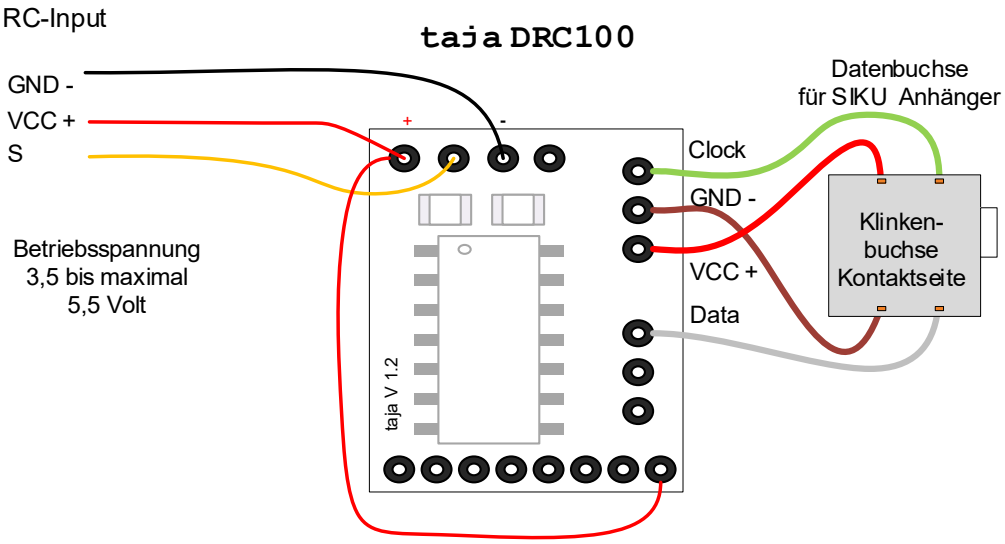

Technische Daten
DRC-10.0

Betriebsspannung
3,5—5,5V

Input
Standard RC-Signal
1-2ms Impulsbreite

Output
Datensignal für Steuer-platine des Anhängers

Abmessungen
(L x B x H)
12,5 x 15,5 x 3,2 mm

Wichtiger Hinweis

Der Anschluss des Decoders muss durch elektronisch versierte Modellbauer ausgeführt werden. Schaltungsfehler können zu Fehl-funktionen, aber auch zur Zerstörung aller beteiligten Komponenten führen. Eine Haftung dafür schließen wir aus.